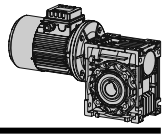

PC + NMRV Dimensioni / Dimensions / Abmessungen / Encombrements / Dimensiones

- Per le dimensioni relative alla flangia di uscita, fare riferimento al dimensionale NMRV della grandezza relativa.
- For the dimensions of the output flanges, please consider the drawing of relevant NMRV size.
- Die Maße der Abtriebsflansche, sind der Maßzeichnung des NMRV der entsprechenden Größe zu entnehmen.
- Pour les dimensions relatives aux brides de sortie, nous vous prions de vous référer au dessin NMRV dans la taille désirée.
- Paras las cotas correspondientes a la brida de salida, hacer referencia a las dimensiones NMRV del tamaño correspondiente.

- Per le dimensioni relative agli alberi cavi in versione opzionale, fare riferimento al dimensionale NMRV della grandezza relativa.
- For the dimensions of the hollow shafts in option, please consider the drawing of relevant NMRV size.
- Die Maße der auf Anfrage lieferbaren Hohlwellen sind der Maßzeichnung des NMRV der entsprechenden Größe zu entnehmen.
- Pour les dimensions relatives aux arbres creux en version optionelle, nous vous prions de vous référer au dessin NMRV dans la taille désirée.
- Paras las cotas correspondientes a los ejes huecos en la version opcional, hacer referencia a las dimensiones NMRV del tamaño correspondiente.

- Per le dimensioni relative alla vite bisporgente, fare riferimento al dimensionale NMRV della grandezza relativa.
- For the dimensions of the double extention worm shafts, please consider the drawing of relevant NMRV size.
- Die Maße des doppelten Schneckenwellenendes sind der Maßzeichnung des NMRV der entsprechenden Größe zu entnehmen.
- Pour les dimensions relatives aux vis sans fin avec double sorties, nous vous prions de vous référer au dessin NMRV dans la taille désirée.
- Paras las cotas correspondientes al tornillo sinfin prolongado, hacer referencia a las dimensiones NMRV del tamaño correspondiente.

Dimensioni / Dimensions / Abmessungen / Encombrements / Dimensiones 063-040

PC 063 - NMRV 040

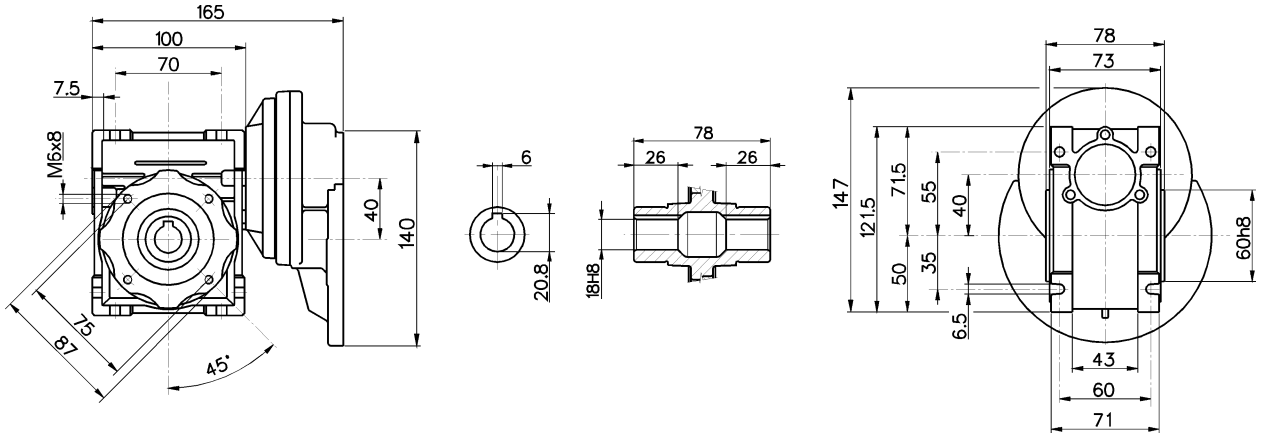

Dimensioni / Dimensions / Abmessungen / Encombrements / Dimensiones 063-050

PC 063 - NMRV 050

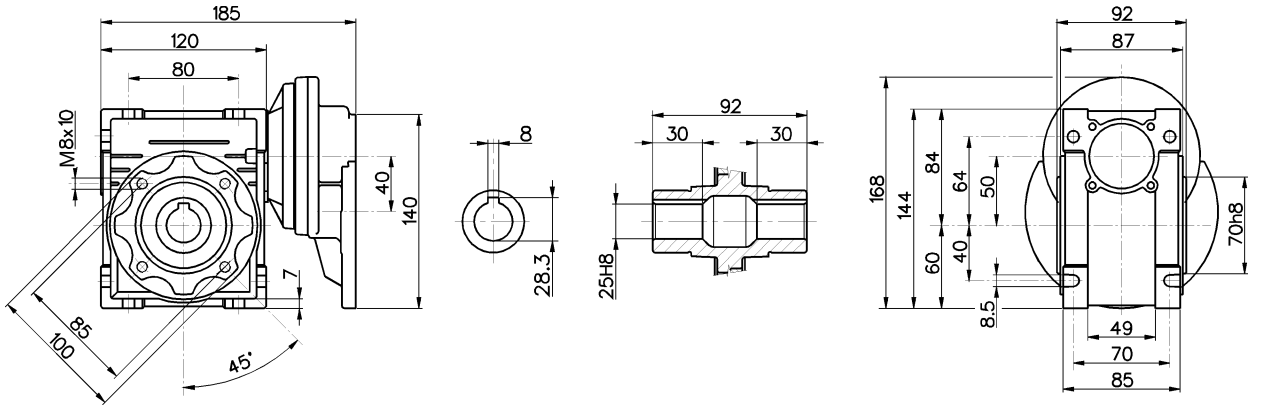

063-063 Dimensioni / Dimensions / Abmessungen / Encombrements / Dimensiones

PC 063 - NMRV 063

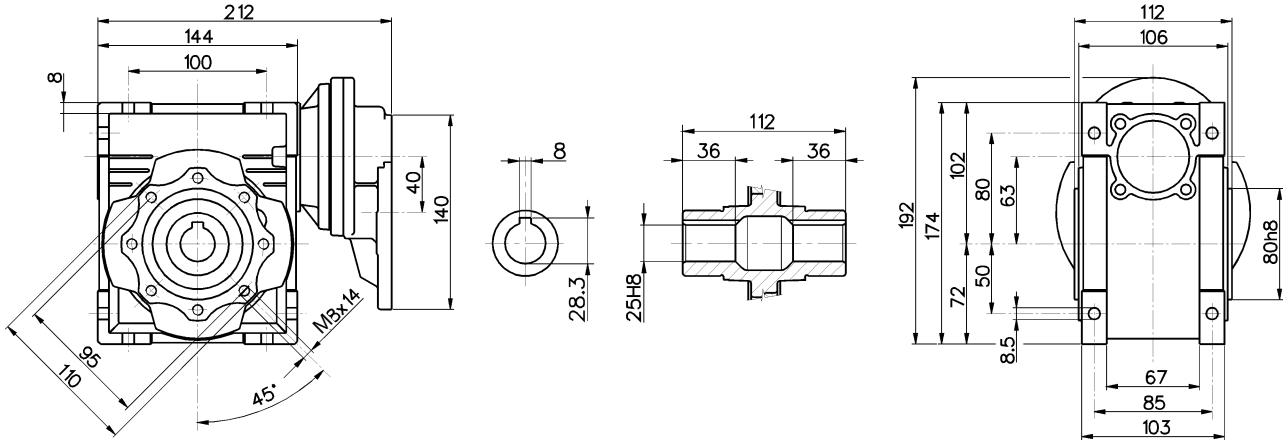

071-050 Dimensioni / Dimensions / Abmessungen / Encombrements / Dimensiones

PC 071 - NMRV 050

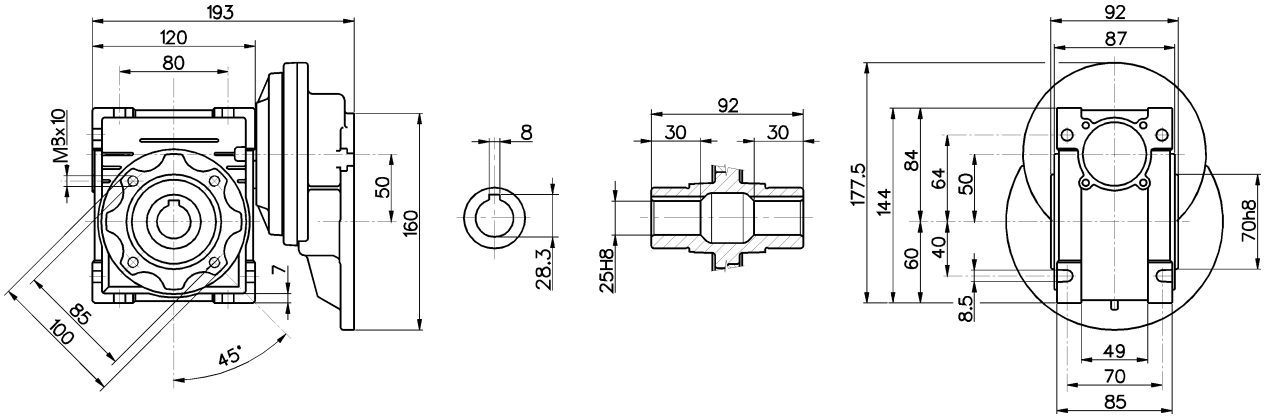

071-063 Dimensioni / Dimensions / Abmessungen / Encombrements / Dimensiones

PC 071 - NMRV 063

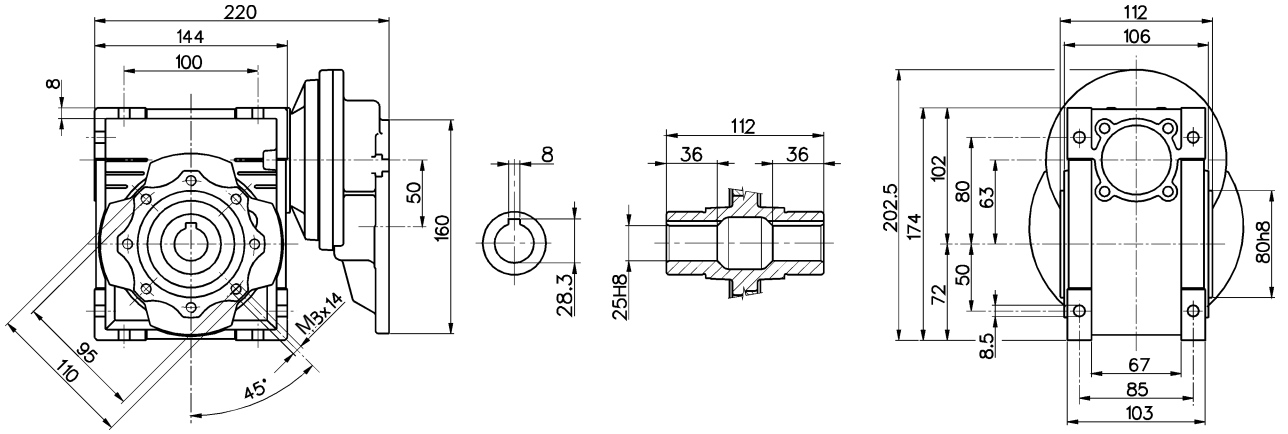

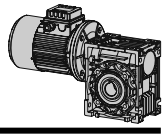

Dimensioni / Dimensions / Abmessungen / Encombrements / Dimensiones 071-075

PC 071 - NMRV 075

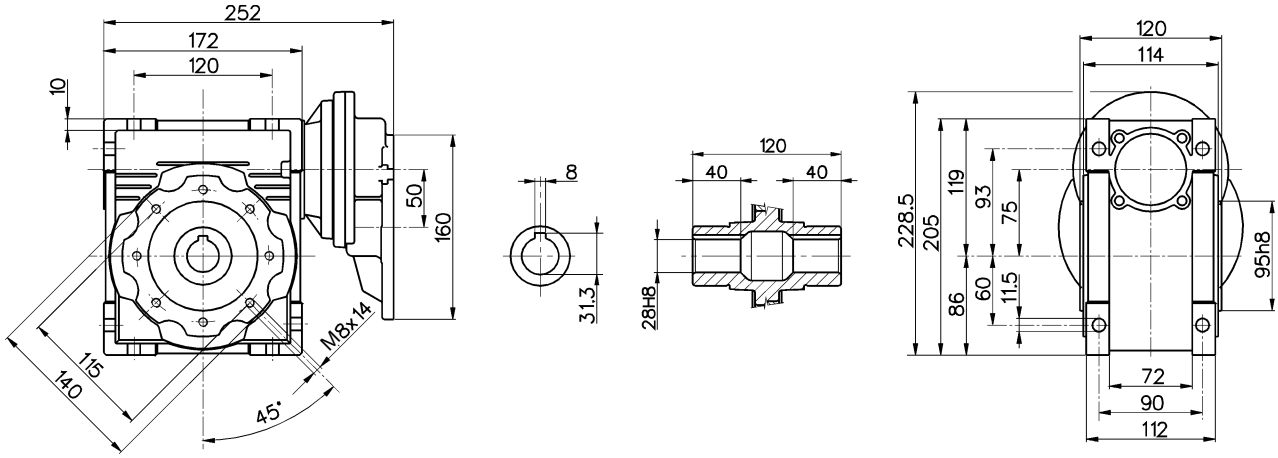

Dimensioni / Dimensions / Abmessungen / Encombrements / Dimensiones 071-090

PC 071 - NMRV 090

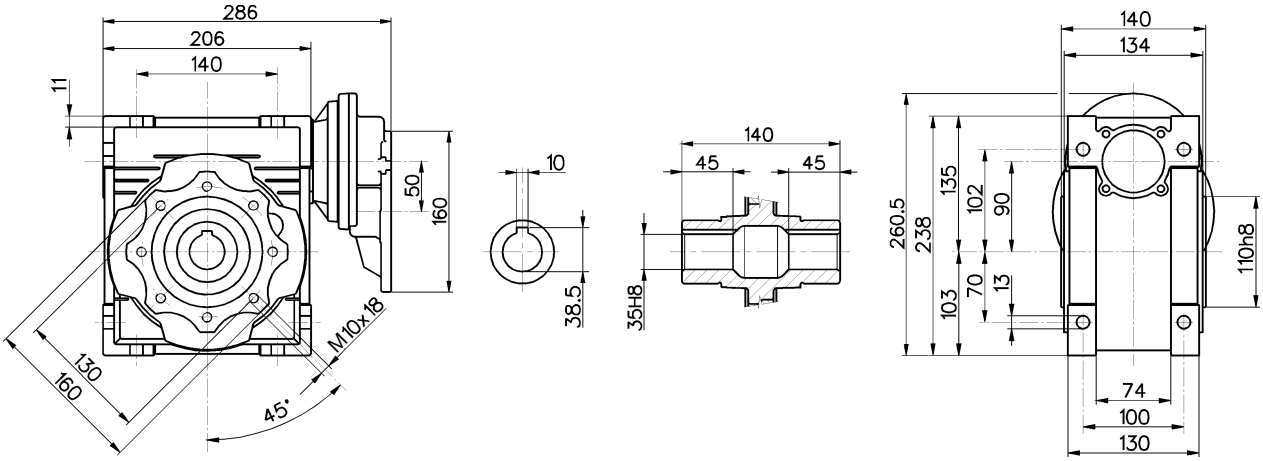

Dimensioni / Dimensions / Abmessungen / Encombrements / Dimensiones 080-075

PC 080 - NMRV 075

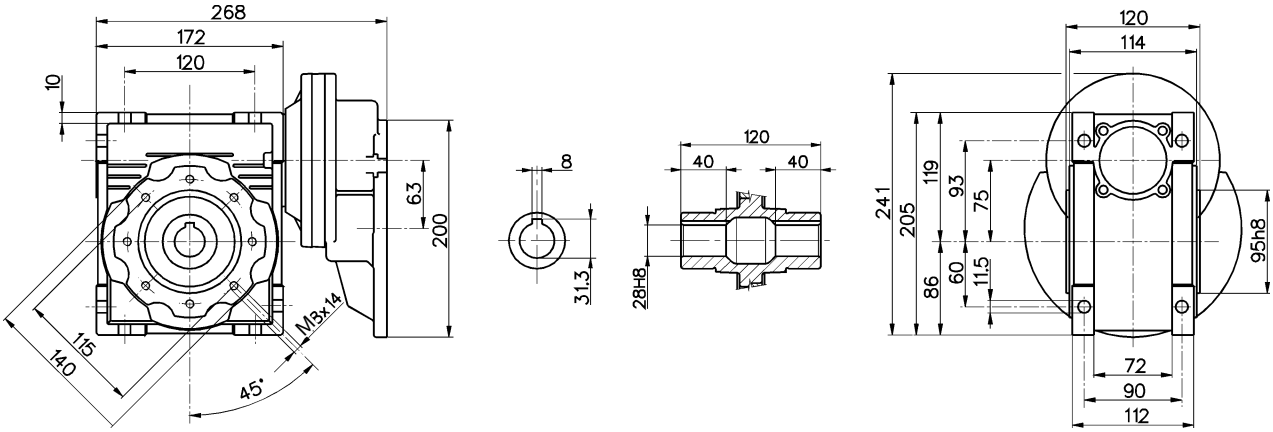

080-090 Dimensioni / Dimensions / Abmessungen / Encombrements / Dimensiones

PC 080 - NMRV 090

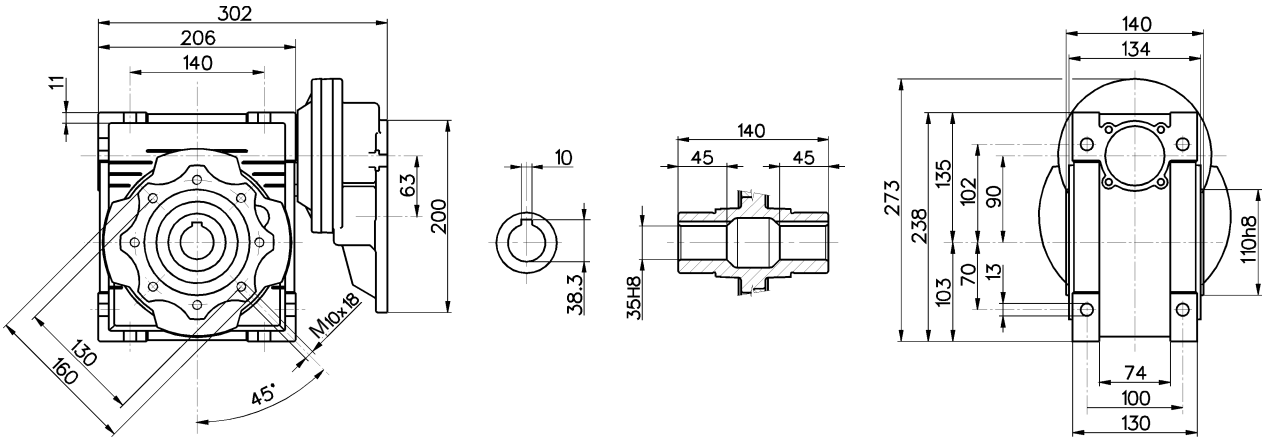

080-105 Dimensioni / Dimensions / Abmessungen / Encombrements / Dimensiones

PC 080 - NMRV 105
PC 090 - NMRV 105

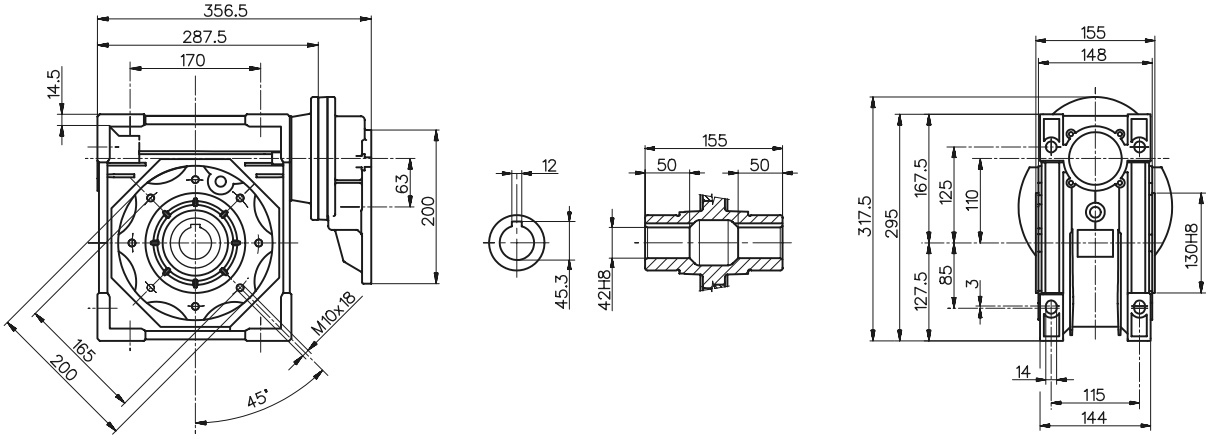

080-110 Dimensioni / Dimensions / Abmessungen / Encombrements / Dimensiones

PC 080 - NMRV 110
PC 090 - NMRV 110

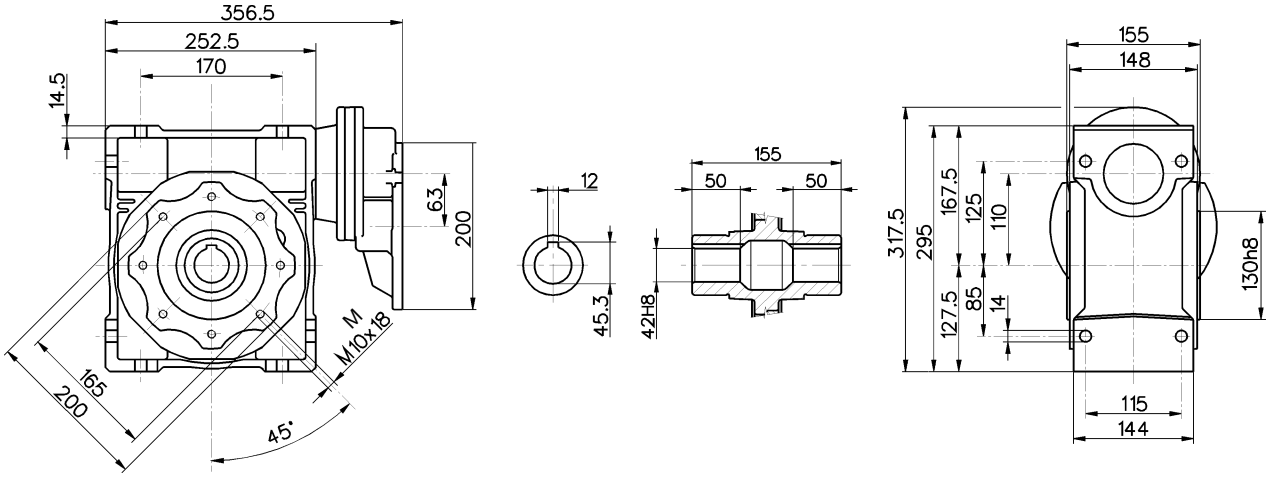

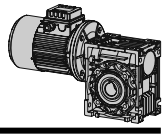

Dimensioni / Dimensions / Abmessungen / Encombrements / Dimensiones 080-130

PC 080 - NMRV 130
PC 090 - NMRV 130

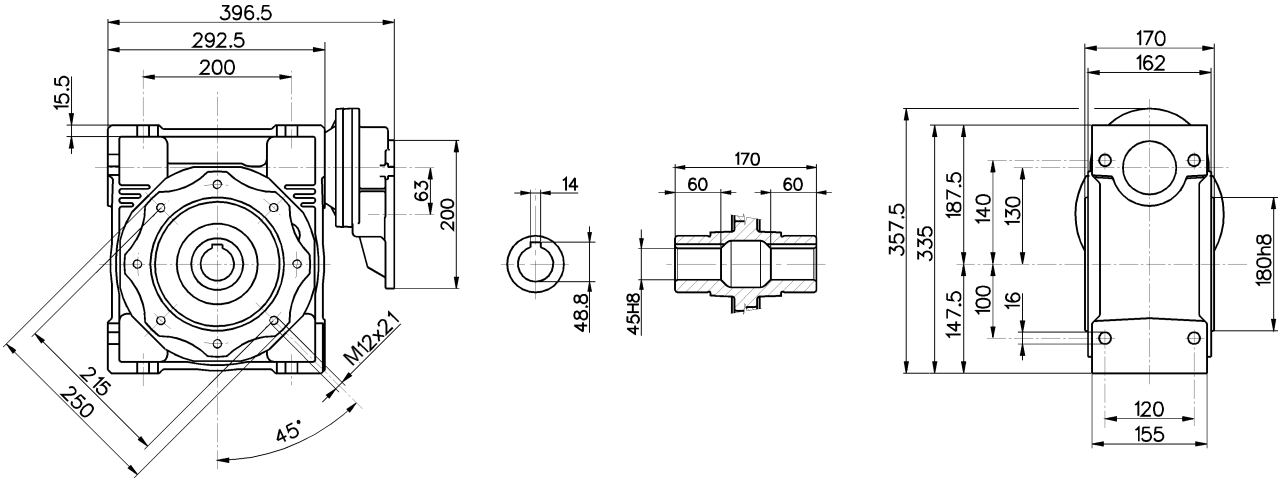

NMRV + NMRV Dimensioni / Dimensions / Abmessungen / Encombrements / Dimensiones

- Per le dimensioni relative alla flangia di uscita, fare riferimento al dimensionale NMRV della grandezza relativa.
- For the dimensions of the output flanges, please consider the drawing of relevant NMRV size.
- Die Maße der Abtriebsflansche F-FL sind der Maßzeichnung des NMRV der entsprechenden Größe zu entnehmen.
- Pour les dimensions relatives aux brides de sortie, nous vous prions de vous référer au dessin NMRV dans la taille désirée.
- Paras las cotas correspondientes a la brida de salida, hacer referencia a las dimensiones NMRV del tamaño correspondiente.

- Per le dimensioni relative agli alberi cavi in versione opzionale, fare riferimento al dimensionale NMRV della grandezza relativa.
- For the dimensions of the hollow shafts in option, please consider the drawing of relevant NMRV size.
- Die Maße der auf Anfrage lieferbaren Hohlwellen sind der Maßzeichnung des NMRV der entsprechenden Größe zu entnehmen.
- Pour les dimensions relatives aux arbres creux en version optionelle, nous vous prions de vous référer au dessin NMRV dans la taille désirée.
- Paras las cotas correspondientes a los ejes huecos en la version opcional, hacer referencia a las dimensiones NMRV del tamaño correspondiente.

- Per le dimensioni relative alla vite bisporgente, fare riferimento al dimensionale NMRV della grandezza relativa.
- For the dimensions of the double extention worm shafts, please consider the drawing of relevant NMRV size.
- Die Maße des doppelten Schneckenwellenendes sind der Maßzeichnung des NMRV der entsprechenden Größe zu entnehmen.
- Pour les dimensions relatives aux vis sans fin avec double sorties, nous vous prions de vous référer au dessin NMRV dans la taille désirée.
- Paras las cotas correspondientes al tornillo sinfin prolongado, hacer referencia a las dimensiones NMRV del tamaño correspondiente.

025-030 Dimensioni / Dimensions / Abmessungen / Encombrements / Dimensiones

NMRV 025-030

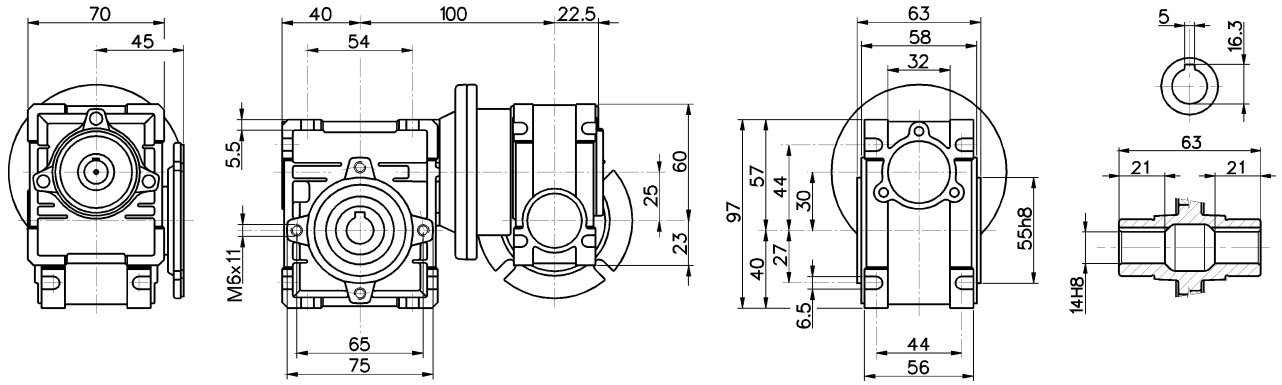

025-040 Dimensioni / Dimensions / Abmessungen / Encombrements / Dimensiones

NMRV 025-040

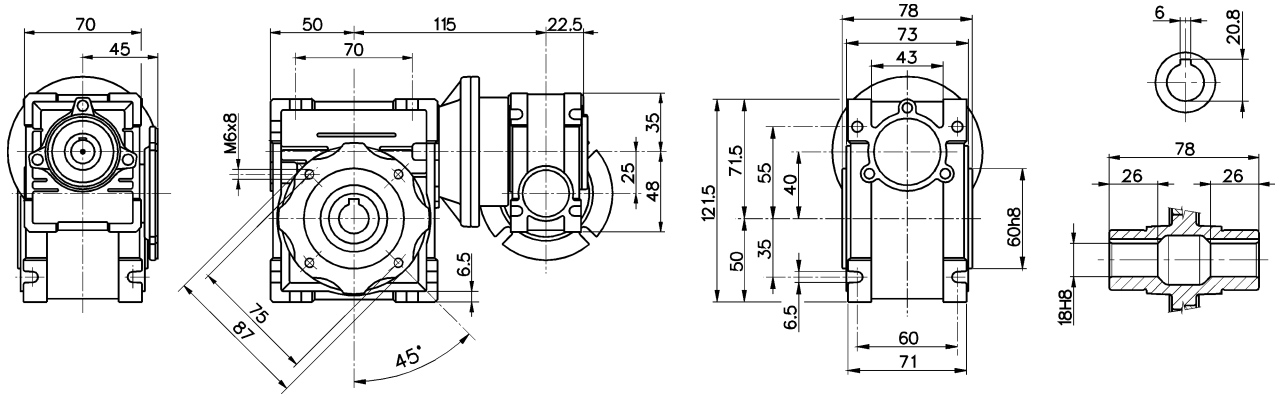

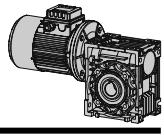

Dimensioni / Dimensions / Abmessungen / Encombrements / Dimensiones 030-040

NMRV 030-040

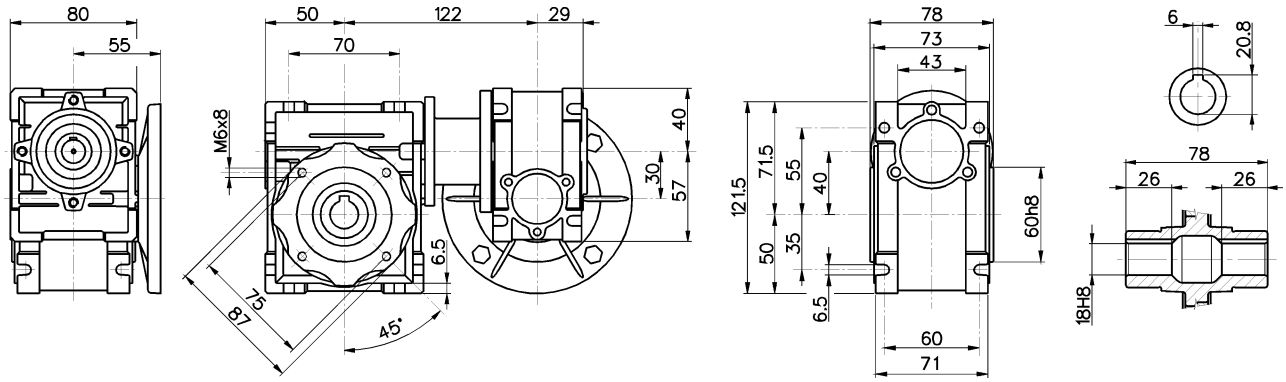

Dimensioni / Dimensions / Abmessungen / Encombrements / Dimensiones 030-050

NMRV 030-050

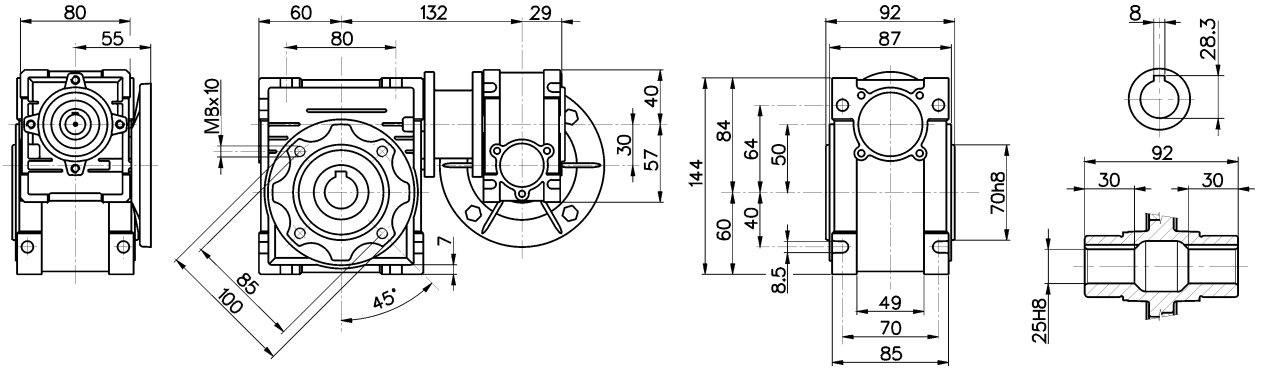

Dimensioni / Dimensions / Abmessungen / Encombrements / Dimensiones 030-063

NMRV 030-063

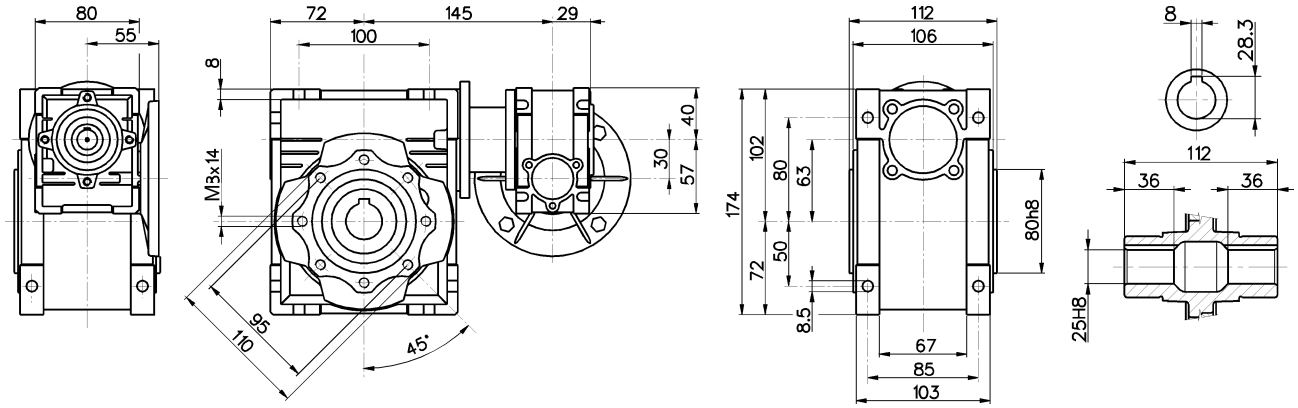

040-075 Dimensioni / Dimensions / Abmessungen / Encombrements / Dimensiones

NMRV 040-075

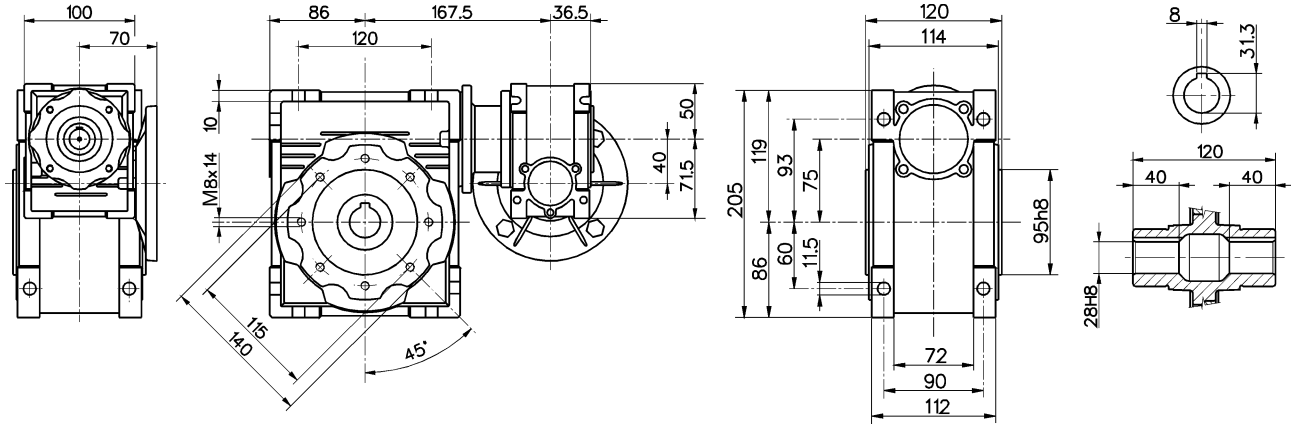

040-090 Dimensioni / Dimensions / Abmessungen / Encombrements / Dimensiones

NMRV 040-090

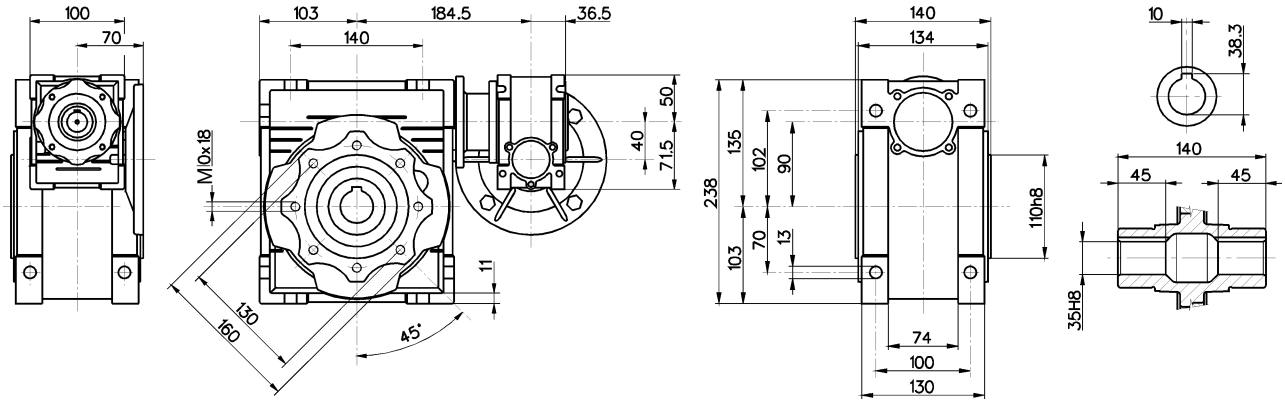

050-105 Dimensioni / Dimensions / Abmessungen / Encombrements / Dimensiones

NMRV 050-105

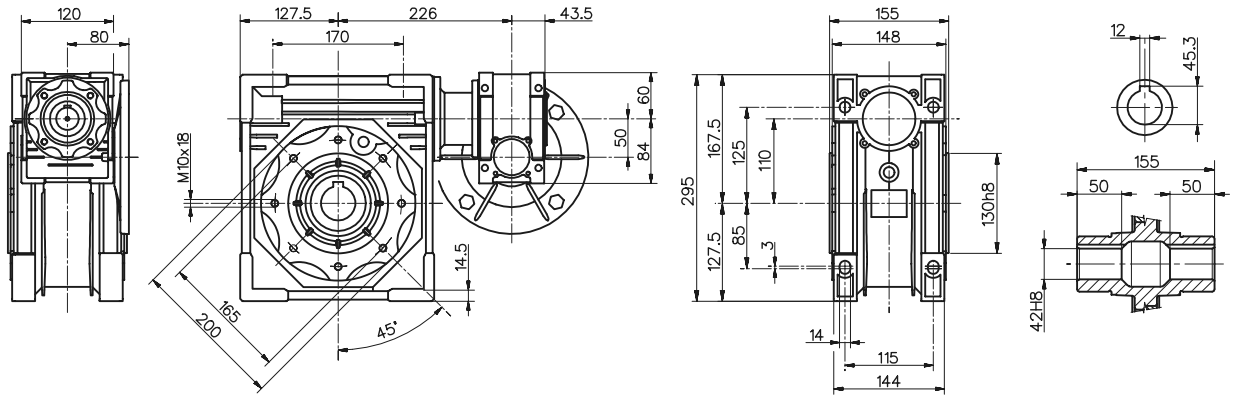

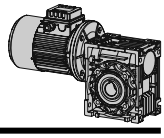

Dimensioni / Dimensions / Abmessungen / Encombrements / Dimensiones 050-110

NMRV 050-110

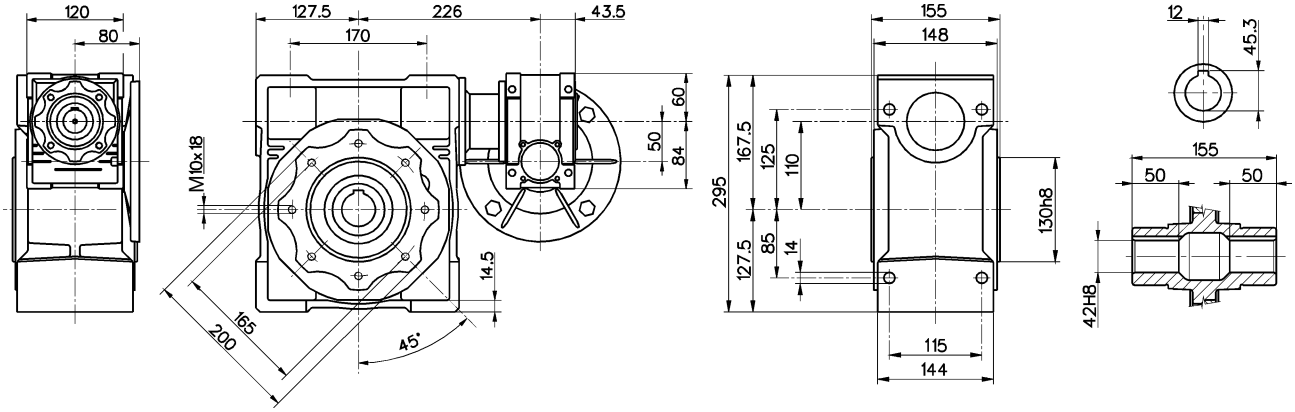

Dimensioni / Dimensions / Abmessungen / Encombrements / Dimensiones 063-130

NMRV 063-130

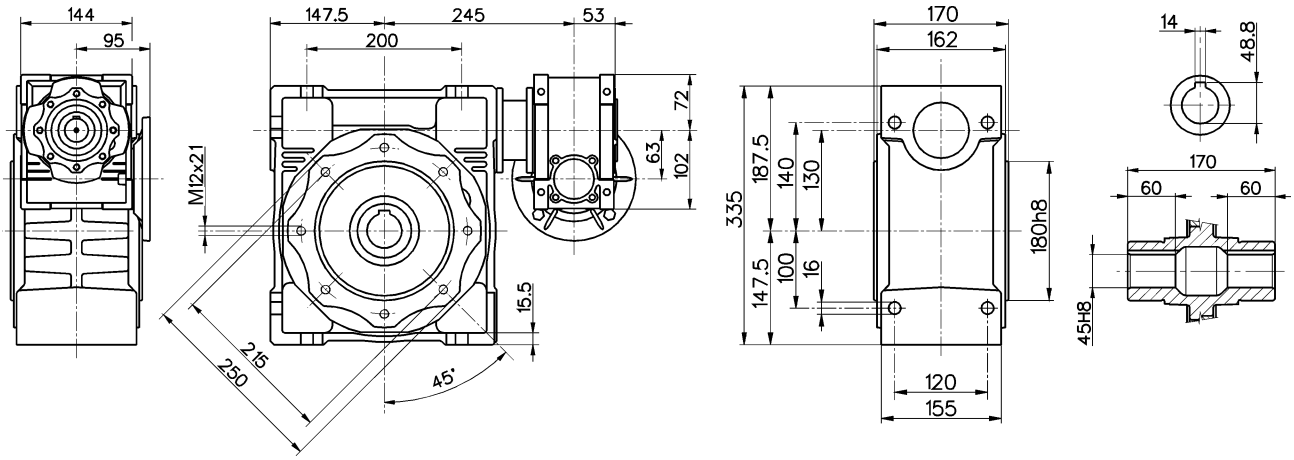

Dimensioni / Dimensions / Abmessungen / Encombrements / Dimensiones 063-150

NMRV 063-150

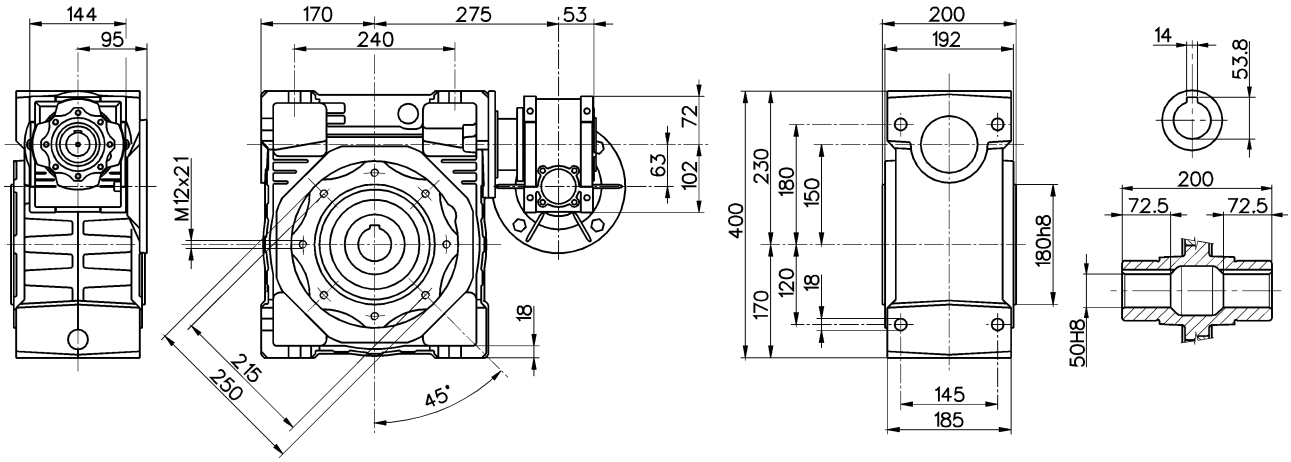

Alberi lenti / Low speed shafts / Abtriebswellen / Arbres pv / Ejes lentos

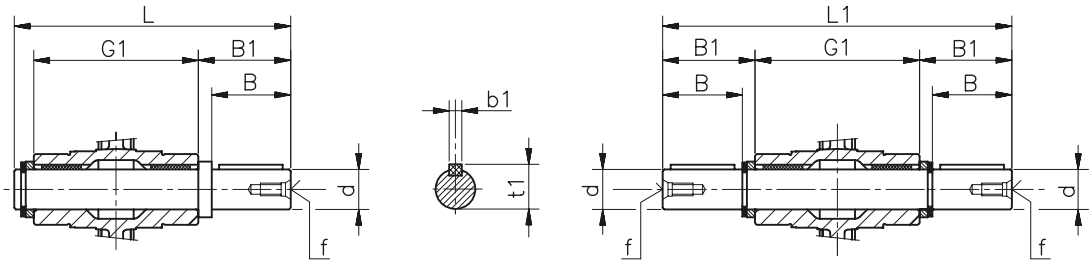

AS **AB**

	d	B	B1	G1	L	L1	f	b1	t1
025	11g6 (9)	23 (25)	25,5 (30)	50	81 (85,5)	101	-	4 (3)	12,5 (10,2)
030	14 g6	30	32,5	63	102	128	M6	5	16
040	18 h6	40	43	78	128	164	M6	6	20,5
050	25 h6	50	53,5	92	153	199	M10	8	28
063	25 h6	50	53,5	112	173	219	M10	8	28
075	28 h6	60	63,5	120	192	247	M10	8	31
090	35 h6	80	84,5	140	234	309	M12	10	38
105	42 h6	80	84,5	155	249	324	M16	12	45
110	42 h6	80	84,5	155	249	324	M16	12	45
130	45 h6	80	85	170	265	340	M16	14	48,5
150	50 h6	82	87	200	297	374	M16	14	53,5

(..) Solo su richiesta
(..) Only on request
(..) Auf Wunsch
(..) Seulement sur demande
(..) Sòlo bajo pedido

Cappellotto / Cover / Deckel / Capuchon / Tapa

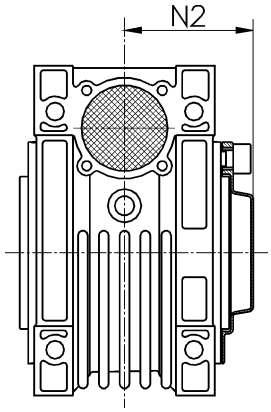

	N2
030	42
040	50
050	58
063	69
075	74
090	86
105	94
110	94
130	102
150	113

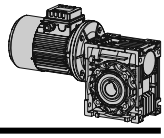

Braccio di reazione / Torque arm / Drehmomentstütze / Bras de réaction / Brazo de reacción

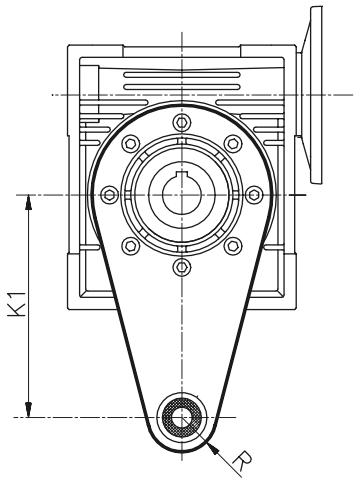

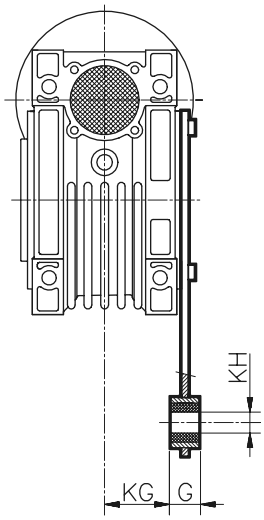

	K1	G	KG	KH	R
025	70	14	17,5	8	15
030	85	14	24	8	15
040	100	14	31,5	10	18
050	100	14	38,5	10	18
063	150	14	49	10	18
075	200	25	47,5	20	30
090	200	25	57,5	20	30
105	250	30	62	25	35
110	250	30	62	25	35
130	250	30	69	25	35
150	250	30	84	25	35

Dimensioni / Dimensions / Abmessungen / Encombrements / Dimensiones NRV

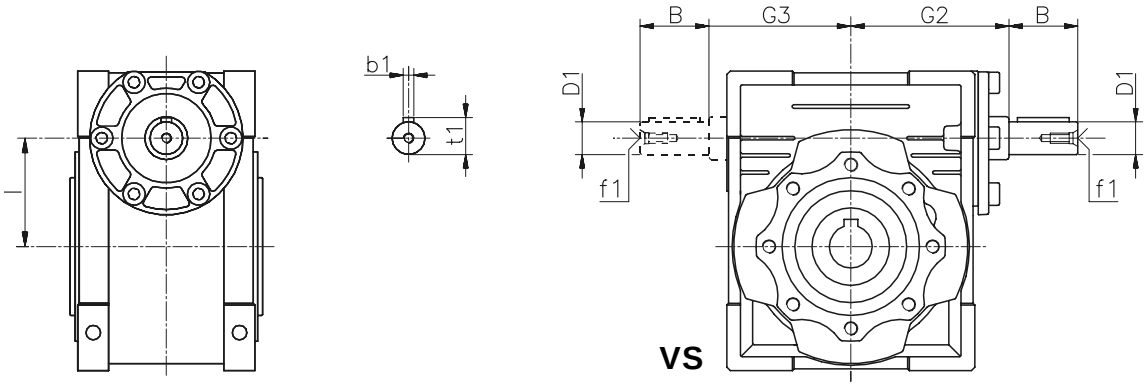

NRV	030	040	050	063	075	090	105	110	130	150
B	20	23	30	40	50	50	60	60	80	80
D1	9 j6	11 j6	14 j6	19 j6	24 j6	24 j6	28 j6	28 j6	30 j6	35 j6
G2	51	60	74	90	105	125	142	142	162	195
G3	45	53	64	75	90	108	135	135	155	175
l	30	40	50	63	75	90	110	110	130	150
b1	3	4	5	6	8	8	8	8	8	10
f1	-	-	M6	M6	M8	M8	M10	M10	M10	M12
t1	10,2	12,5	16	21,5	27	27	31	31	33	38

Dimensioni / Dimensions / Abmessungen / Encombrements / Dimensiones NRV-NMRV

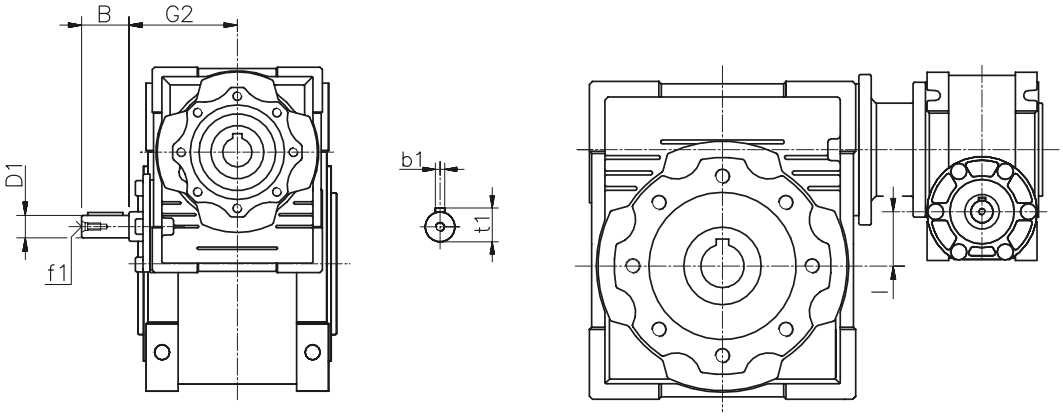

NRV-NMRV	030-040	030-050	030-063	040-075	040-090	050-105	050-110	063-130	063-150
B	20	20	20	23	23	30	30	40	40
D1	9 j6	9 j6	9 j6	11 j6	11 j6	14 j6	14 j6	19 j6	19 j6
G2	51	51	51	60	60	74	74	90	90
l	10	20	33	35	50	60	60	67	87
b1	3	3	3	4	4	5	5	6	6
f1	-	-	-	-	-	M6	M6	M6	M6
t1	10,2	10,2	10,2	12,5	12,5	16	16	21,5	21,5

Per le dimensioni non contemplate fare riferimento al dimensionale NMRV della grandezza relativa.
For the missing dimensions, please consider the drawing of relevant NMRV size.
Die nicht angegebenen Maße sind der Maßzeichnung des NMRV der entsprechenden Größe zu entnehmen.
Pour les dimensions non spécifiées, nous vous prions de vous référer au dessin NMRV dans la taille désirée.
Para las cotas no contempladas hacer referencia a las dimensiones NMRV de los tamaños correspondientes.

PAM B5 - Dimensioni / Dimensions / Abmessungen / Encombrements / Dimensiones

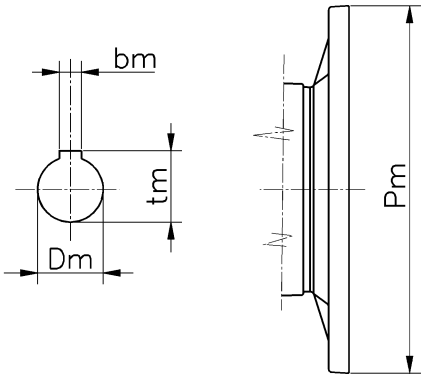

B5	IEC										
	056	063	071	080	090	100	112	132	160	180	200
Pm	120	140	160	200	200	250	250	300	350	350	400
Dm	9	11	14	19	24	28	28	38	42	48	55
bm	3	4	5	6	8	8	8	10	12	14	16
tm	10,4	12,8	16,3	21,8	27,3	31,3	31,3	41,3	45,3	51,8	59,3

NMRV (110 ÷ 130) tm= 40,3 (IEC 132)

PAM B14 - Dimensioni / Dimensions / Abmessungen / Encombrements / Dimensiones

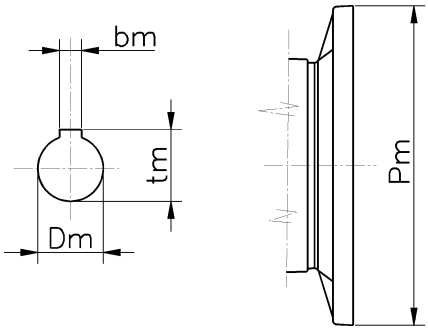

B14	IEC							
	056	063	071	080	090	100	112	132
Pm	80	90	105	120	140	160	160	200
Dm	9	11	14	19	24	28	28	38
bm	3	4	5	6	8	8	8	10
tm	10,4	12,8	16,3	21,8	27,3	31,3	31,3	41,3

Note / Notes / Aufzeichnung / Notes / Notas

Note / Notes / Aufzeichnung / Notes / Notas

Note / Notes / Aufzeichnung / Notes / Notas

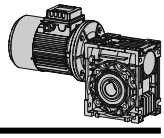

Motoriduttori e riduttori a vite senza fine con limitatore di coppia.
Worm gearmotors and reducers with torque limiter.
Getriebemotoren und Schneckengetriebe mit Drehmomentbegrenzer.
Motoréducteurs et réducteur à vis sans fin avec limiteur de couple.
Motorreductores y reductores de sinfín con limitador de par.

NMRL - Caratteristiche

Il limitatore di coppia con frizione in bagno d'olio viene proposto sulle grandezze 050-063-075-090.
Il dispositivo assicura la protezione del riduttore stesso e degli organi meccanici ad esso collegati da sovraccarichi imprevisti.
Elimina, quando è necessario, le condizioni di irreversibilità del gruppo vite senza fine allentando opportunamente la ghiera di taratura.

Caratteristiche

- limitato ingombro aggiuntivo rispetto alla versione priva di limitatore di coppia.
- nessuna variazione sulle dimensioni di fissaggio del riduttore.
- albero cavo in uscita senza variazioni di diametro rispetto alla versione standard.
- coppia di slittamento facilmente regolabile dall'esterno del riduttore tramite ghiera.
- nessuna manutenzione sugli organi soggetti a slittamento.
- inalterate le caratteristiche funzionali rispetto ai corrispondenti gruppi standard.

Regolazione della coppia

Il gruppo viene tarato all'atto del montaggio a circa l'80% della coppia nominale di catalogo.
Trattandosi però di trasmissione funzionante per attrito, diversi sono i fattori che possono influenzare il valore di taratura: temperatura, rodaggio, presenza di vibrazioni, ecc., pertanto si consiglia, all'atto dell'installazione sulla macchina, di tarare il limite di coppia tramite la ghiera in base alle reali esigenze dell'applicazione.

NMRL - Features

The torque limiter, in oil bath, is designed for sizes 050-063-075-090.
This device assures the protection of the transmission from accidental high overloads which could damage the gearbox and the power transmission components.
If necessary, it prevents reversing conditions of the worm gear unit by opportunely loosening the lock nut.

Features

- external dimensions are almost the same as the version without torque limiter.
- no difference of the mountings.
- no difference of the hollow output shaft diameter with respect to the standard gearbox.
- the slipping torque can be easily adjusted by means of an external ring nut.
- no maintenance required on slipping components.
- functional features are the same as standard version.

Torque adjustment

The adjustment is carried out during assembly at about 80% of the nominal torque reported in the catalogue.
This torque is transmitted by friction and so many factors could influence the adjustment value, like: temperature, running-in, vibrations, etc., therefore it is advised to adjust the torque limit by means of the lock nut when installing the gearbox on the machine, in accordance to application requirements.

NMRL - Eigenschaften

Der Drehmomentbegrenzer mit im Ölbad laufender Kupplung wird bei den Baugrößen 050,063,075,090 empfohlen.
Dieses Sicherheitselement gewährleistet den Schutz des Getriebes und der mit diesem verbundenen mechanischen Bauteilen vor unvorhergesehenen Überlastungen.
Er verhindert wenn es notwendig ist den Rückwärtslauf des Schneckengetriebes durch Ausrücken eines Einstellringes.

Eigenschaften

- keine veränderten Abmessungen mit Drehmomentbegrenzer gegenüber der Standardvariante
- keine Veränderung bei den Befestigungsmaßen des Getriebes
- Ausgangshohlwelle ohne Veränderung des Durchmessers gegenüber der Standardausführung
- Drehmoment der Rutschkupplung ist von außen am Getriebe leicht über einen Ring einstellbar.
- Eine Wartung der Rutschkupplung ist nicht erforderlich.
- Unveränderte Funktionalität gegenüber den Standardgetrieben.

Einstellung des Drehmomentes:

Das Getriebe wird werksseitig auf ca. 80% des im Kataloges angegebenen Nominaldrehmomentes eingestellt.
Da es sich um eine Übertragung durch Reibung handelt können verschiedene Faktoren den Einstellwert beeinflussen:
- Temperatur, Einlaufen der Bauteile, Vibrationen usw.
Daher wird empfohlen die Drehmomentbegrenzung mittels Ringes während des Einbaues in die Maschine auf die wirkliche Anforderung hin zu überprüfen und dementsprechend einzustellen.

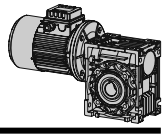

NMRL - Caracteristiques

Le limiteur de couple à friction à bain d'huile peut être proposé pour les grandeurs 050.063.075.090.
Le dispositif assure la protection, du réducteur même et des organes mécaniques montés sur le réducteur, contre des surcharges imprévisibles.
Il élimine, quand cela est nécessaire, la condition d'irréversibilité du groupe à vis sans fin, en desserrant de façon appropriée l'écrou de tarage.

Caracteristiques

- encombrement supplémentaire très réduit par rapport à la version standard.
- Aucune variation sur les dimensions de fixation du réducteur.
- Arbre creux en sortie identique en diamètre à la version standard.
- Couple de friction facilement réglable à l'extérieur du réducteur par l'intermédiaire de l' écrou.
- Aucun entretien sur les organes en friction.
- Aucun changement sur les caractéristiques fonctionnelles par rapport au groupe standard.

Reglage du couple

Le groupe est réglé en usine sur une valeur égale à 80% à peu prés du couple nominal du catalogue.
Puisqu'ill s'agit d'une transmission fonctionnant par friction divers facteurs peuvent influencer la valeur de tarage: température, rodage, présence de vibrations, ect....
Donc, nous recommandons au moment de l'installation sur la machine, de tarer le limiteur de couple par l'intermédiaire de l'écrou en fonction de l'application.

NMRL - Características

El limitador de par con embrague en baño de aceite se monta en los tamaños 050-063-075 y 090.
Este dispositivo asegura la protección del reductor y de la máquina ante sobrecargas imprevistas.
Elimina, cuando se precise, la irreversibilidad del reductor sinfín aflojando convenientemente la tuerca de regulación.

Características

- reducido aumento de dimensiones respecto a la versión sin limitador de par.
- ninguna variación en las dimensiones de fijación del reductor.
- eje hueco de salida sin variación de diámetro respecto a la versión normal.
- par torsor del limitador facilmente regulable desde el exterior del reductor mediante tuerca.
- elementos de fricción, sin mantenimiento.
- características de funcionamiento inalteradas respecto a la versión normal.

Regulación del par

El limitador queda tarado aproximadamente al 80% del par nominal del reductor durante el montaje.
Por tratarse de una transmisión que funciona por rozamiento, los factores que pueden influir sobre el par de regulación son los siguientes: temperatura, rodaje, vibraciones, etc. Por ello se recomienda regular el par del limitador durante el montaje en la máquina en función de las exigencias reales de la aplicación.

NMRL - Versioni / Versions / Ausführungen / Versions / Versiones

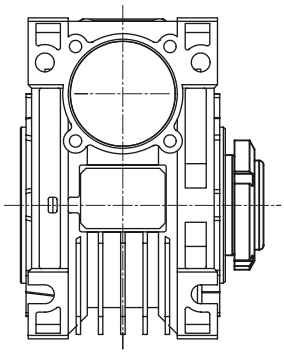

D

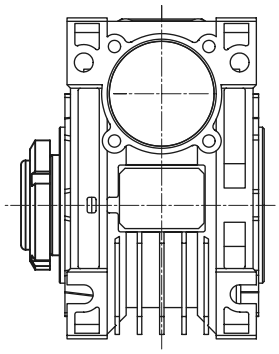

S

Il limitatore di coppia viene fornito, se non diversamente specificato, con montaggio in posizione D.
The torque limiter is supplied in D position, if not otherwise specified.
Die werksseitige Einstellung der Rutschkupplung, entspricht der Position D, falls nicht anders gefordert.
Les limiteurs de couple sont fournis, sauf indication contraire, avec montage en position D.
El limitador de par se suministra, si no se especifica otra cosa, con montaje en posición D.

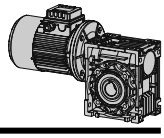

NMRL - Dimensioni / Dimensions / Abmessungen / Encombrements / Dimensiones

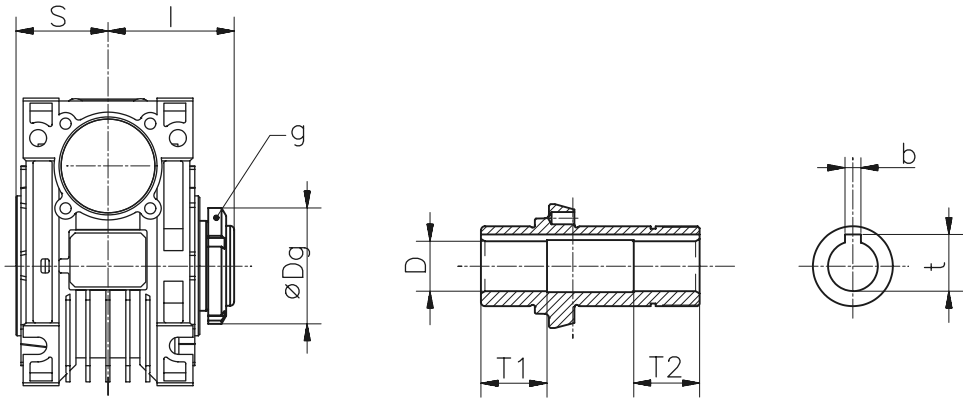

	050	063	075	090
l	63,5	74	78,5	89,5
S	46	56	60	70
Dg	56	62	68	80
g	M40x1,5	M45x1,5	M50x1,5	M60x2
b	8	8	8	10
t	28,3	28,3	31,3	38,3
D	Ø25	Ø25	Ø28	Ø35
T1	33	37	40	45
T2	33	37	40	45

Note / Notes / Aufzeichnung / Notes / Notas